SONDES DE TEMPERATURE EXTERIEURE
TYPE ST-E2-i

ST-E2-i

EN BREF

EXTERIEUR

4..20mA

- **Mesure de température**
- **Montage à l'extérieur**
- **Boîtier IP54**
- **Signal de sortie proportionelle 4..20 mA @ -50..+50°C**
- **Raccordement 2-fils**
- **Plage de T° réglable**
- **En option avec écran LCD avec lecture de T°**

DESCRIPTION

Les sondes de température, type ST-E2-i, sont utilisées pour la mesure de la température à l'extérieur.

L'élément de mesure se trouvant à l'extérieur du boîtier, permettra de mesurer la température extérieure. La valeur de résistance de la sonde varie en fonction de la température ambiante, et ceci suivant la courbe type de l'élément de mesure.

Les sondes ST-E2-i sont équipées en standard d'un élément de mesure platina Pt100 IEC751-EN60751 classe B[1]. Cet élément de mesure a une valeur typique de 100Ω à une température de 0°C. La valeur de mesure est transformée en signal de sortie proportionnel 4..20mA. La plage de mesure est réglée en standard à -50..+50°C, mais cette plage peut être modifiée moyennant un cavalier sur la platine.

Les sondes sont munies d'un boîtier IP54 en matière synthétique avec bornier de raccordement et presse-étoupe M16x1,5.

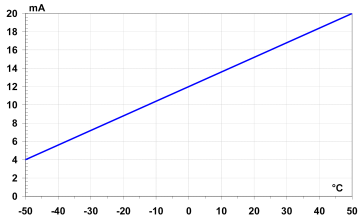

SPECIFICATIONS TECHNIQUES	TYPE ST-E2-i
Tension d'alimentation	DC 15..35 Volt
Exécution	mesure de température ambiante
Elément de mesure	Pt100 (IEC751-EN60751 classe B)
Précision	±0,5 K @ 0°C
Signal de sortie	4 .. 20 mA
Plage de mesure	0..+50°C, 0..+100°C, **-50°C..+50°C**[1], -50°..+150°C
Raccordement	2-fils
Raccordement électrique	bornier 2x 0,75mm²
Presse étoupe	M16 x 1,5
Température ambiente	-50°C ...+60°C
Protection	IP54
Boîtier	PC résistant UV
Dimensions	115 x 115 x 45 mm

[1] réglage standard d'usine

DIMENSIONS

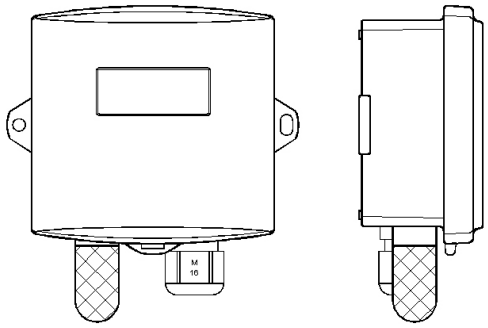

115 x 115 x 45 mm

RACCORDEMENT ELECTRIQUE

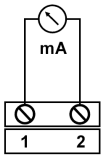

1.	**+**	**4..20mA**
2.	**-**	**4..20mA**

CHOIX DE LA PLAGE DE MESURE

Plage T°	0..+50°C	0..+100°C	**-50..+50°C**	-50..+150°C
S1	on	on	**off**	off
S2	off	on	**on** [1)]	off
4 mA	0°C	0°C	**-50°C**	-50°C
12 mA	+25°C	+50°C	**0°C**	+50°C
20 mA	+50°C	+100°C	**+50°C**	+150°C

[1)] réglage standard d'usine

INFORMATIONS UTILE A LA COMMANDE

TYPE	SIGNAL DE SORTIE	T°	ECRAN LCD
ST-E2-i	4..20mA	-50°C .. +50°C	-
ST-E2-i-LCD	4..20mA	-50°C .. +50°C	■

© Belparts France SARL
1, rue de la Haye - BP 12910
F-95731 Roissy CGD Cedex
Tél : +33 (0)1 49 19 22 93
E-mail: info@belparts.fr

© Belparts NV
Wingepark 4
B-3110 Rotselaar
Tél : +32 (0)16 26 93 00
E-mail: info@belparts.be

© Belparts NV
Postbus 317
NL-3830 AJ Leusden
Tél : +31 (0)33 432 18 35
E-mail: info@belparts.nl

Sous réserve de modifications sans notification préalable