1503U42

## Actionneurs électriques, 1503..

- Actionneurs électriques pour vannes de régulation CVC
- Tension d'alimentation $U_v$: AC/DC 24V ou AC 230V
- Signal de commande Y: 0..10Vdc, 4..20mA ou 3-points (4fils)
- Force de positionnement: 15kN
- Course: maxi. 80mm
- Raccordement électrique: bornier de raccordement
- Avec entrée digitale pour protection anti gel (position de sécurité)
- Avec microprocesseur intégré, auto calibrage
- Détection de rupture de câble en mode 2..10Vdc (fonction NF ou NO)
- Système de mesure de position effectif et sans usure
- Commande manuelle de secours, avec coupure de courant intégrée
- Indicateur de position mécanique

**15kN**

**80mm**



## Spécifications techniques

**avantages**

- consommation réduite: 50W
- régulation précise
- faible niveau sonore
- TCO très bas

| Type | | 1503U22.xx | 1503i22.xx | 1503U42.xx | 1503i42.xx |
|---|---|---|---|---|---|
| Temps de marche @ 50Hz[1] | s/mm | 2 | 2 | 2 | 2 |
| Force d'actionnement | kN | 15 | 15 | 15 | 15 |
| Course (xx) | mm | max. 80 | max. 80 | max. 80 | max. 80 |
| Tension d'alimentation $U_v$[2] | VAC | 230 +6% -10% | 230 +6% -10% | 24 ± 10% | 24 ± 10% |
| | VDC | | | 24 ± 10% | 24 ± 10% |
| Fréquence | Hz | 50/60 ± 5% | 50/60 ± 5% | 50/60 ± 5% | 50/60 ± 5% |
| Consommation | VA | 63 | 63 | 50 | 50 |
| Signal de télécommande $Y_1$[4] | | 0(2)..10Vdc<br>77 kOhm | 0(4)..20mA<br>0.51 kOhm | 0(2)..10Vdc<br>77 kOhm | 0(4)..20mA<br>0.51 kOhm |
| $Y_2$ | | 3-points[3] | 3-points[3] | 3-points[3] | 3-points[3] |
| Signal de recopie X[4] | | 0..10Vdc<br>max. 8 mA<br>min. 1200 Ohm | 0..10Vdc<br>max. 8 mA<br>min. 1200 Ohm | 0..10Vdc<br>max. 8 mA<br>min. 1200 Ohm | 0..10Vdc<br>max. 8 mA<br>min. 1200 Ohm |
| Hystérèse | V | 0,05 · 0,15 · 0,3 · 0,5 | | | |

| | | |
|---|---|---|
| Protection boîtier | | IP 54 en mode de fonctionnement 'AUTO' |
| Résolution | Vdc | électrique 0.04 Vdc |
| | mm | mécanique 0.05 mm |
| Raccordement électrique | | bornier de raccordement |
| Utilisation | | S3-30% ED c/h 1200 EN 60034-1 |
| Débranchement FDC | | par surcharge |
| Température ambiante | | 0..+50°C |
| Poids | kg | 11.5 |

[1] le temps de marche peut être ajusté sur site. Le réglage usine est indiqué par *
[2] uniquement d'application avec courant alternatif redressé
[3] raccordement 4-fils
[4] signales modulants réversibles

TCO : total cost of ownership

All rights reserved © 2008-2012 BELPARTS SA | 07/2012 FR12v1.0 | Sous réserve de modifications sans notification préalable

## Codification d'article

La codification d'article contient tous les paramètres de sélection déterminant les caractéristiques uniques de l'actionneur.

Exemple: type 1503U42.80

| 1503 | U | 4 | 2 | .80 | | |
|---|---|---|---|---|---|---|
| | | | | | **Série et force de positionnement** | |
| **1503** | | | | | **1503** | min. 10kN |
| | | | | | **Type de télécommande** | |
| | **U** | | | | **U** | 0..10Vdc [1], 4..20mA, 3-points (4-fils) |
| | **i** | | | | **i** | 4..20mA [1], 0..10Vdc, 3-points (4-fils) |
| | | | | | **Tension d'alimentation** | |
| | | **2** | | | **2** | AC 230 Volt |
| | | **4** | | | **4** | AC/DC 24 Volt |
| | | | | | **Temps de marche** | |
| | | | **2** | | **2** | 2.0s/mm |
| | | | | | **Course** | |
| | | | | **60** | **60** | 60mm |
| | | | | **80** | **80** | 80mm |

All rights reserved © 2008-2012 BELPARTS SA | 07/2012 FR12v1.0 | Sous réserve de modifications sans notification préalable

## Dimensions 1503..

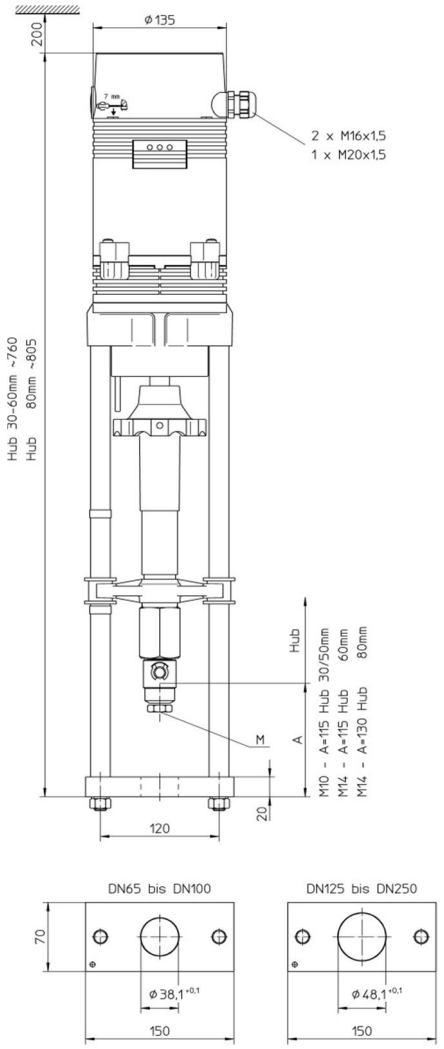


## Variantes & options

| | | |
|---|---|---|
| Tension d'alimentation $U_v$ : | DC 24 Volt [1] | |
| | AC 115 Volt | |
| Signal de recopie X : | 0(4)..20mA [2] | |
| Contacts FDC ( WE1 + WE2 ) : | puissance | 8A / 250 VAC |
| | | 8A / 30 VDC |
| | tension | max. 400 VAC |
| | | max. 125 VDC |

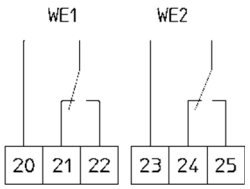


[1] uniquement d'application avec courant alternatif redressé
[2] il est impossible de combiner les contacts FDC avec le signal de recopie X: 0(4)..20mA

All rights reserved © 2008-2012 BELPARTS SA | 07/2012 FR12v1.0 | Sous réserve de modifications sans notification préalable

## Raccordement électrique — 1503U42.xx

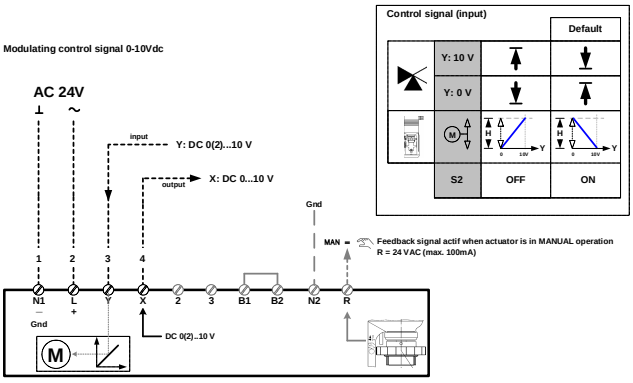


| $U_v$ | | | Y | | |
|---|---|---|---|---|---|
| 230V | 24V | 0..10Vdc | 4..20mA | 3points | 4-fils |
| | ● | ● | | | |

B1/B2 : raccordement pour une entrée digitale DI ( par exemple pour une fonction anti gel )

## Raccordement électrique — 1503i42.xx

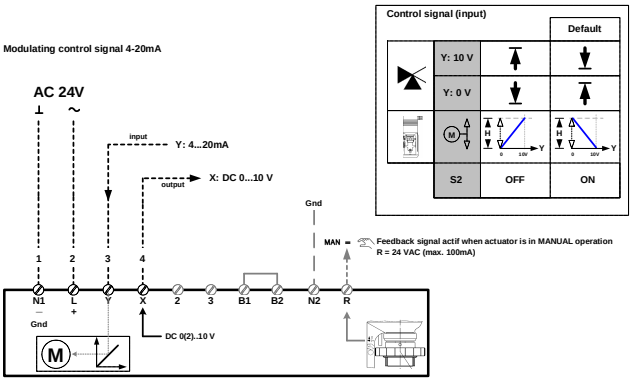


| $U_v$ | | | Y | | |
|---|---|---|---|---|---|
| 230V | 24V | 0..10Vdc | 4..20mA | 3points | 4-fils |
| | ● | | ● | | |

B1/B2 : raccordement pour une entrée digitale DI ( par exemple pour une fonction anti gel )

## Raccordement électrique — 1503U42.xx, 1503i42.xx

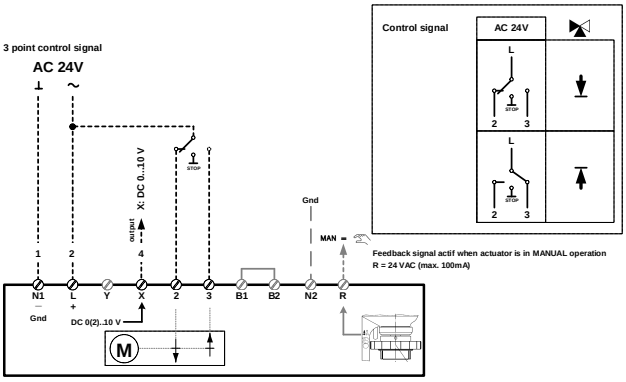


| $U_v$ | | | Y | | |
|---|---|---|---|---|---|
| 230V | 24V | 0..10Vdc | 4..20mA | 3points | 4-fils |
| | ● | | | ● | ● |

B1/B2 : raccordement pour une entrée digitale DI ( par exemple pour une fonction anti gel )

---------- ne fait pas partie de l'étendue de livraison

All rights reserved © 2008-2012 BELPARTS SA | 07/2012 FR12v1.0 | Sous réserve de modifications sans notification préalable

## Raccordement électrique 1503U22.xx

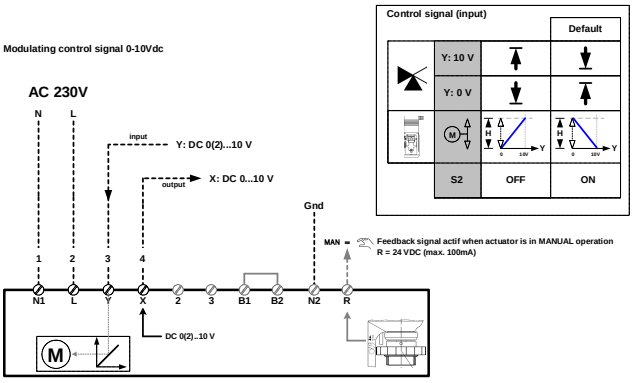


| $U_v$ | | | Y | | |
|---|---|---|---|---|---|
| 230V | 24V | 0..10Vdc | 4..20mA | 3points | 4-fils |
| ● | | ● | | | |

B1/B2 : raccordement pour une entrée digitale DI ( par exemple pour une fonction anti gel )

## Raccordement électrique 1503i22.xx

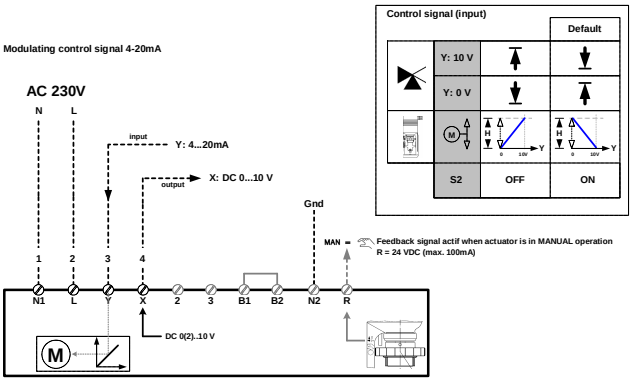


| $U_v$ | | | Y | | |
|---|---|---|---|---|---|
| 230V | 24V | 0..10Vdc | 4..20mA | 3points | 4-fils |
| ● | | | ● | | |

B1/B2 : raccordement pour une entrée digitale DI ( par exemple pour une fonction anti gel )

## Raccordement électrique 1503U22.xx, 1503i22.xx

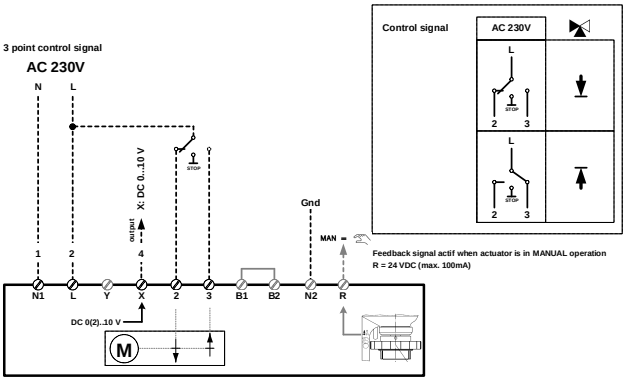


| $U_v$ | | | Y | | |
|---|---|---|---|---|---|
| 230V | 24V | 0..10Vdc | 4..20mA | 3points | 4-fils |
| ● | | | | ● | ● |

B1/B2 : raccordement pour une entrée digitale DI ( par exemple pour une fonction anti gel )

---------- ne fait pas partie de l'étendue de livraison

All rights reserved © 2008-2012 BELPARTS SA | 07/2012 FR12v1.0 | Sous réserve de modifications sans notification préalable

## Vue d'ensemble

| Type | $U_v$ AC230V | $U_v$ AC/DC24V | Y 0..10Vdc | Y 4..20mA | Y 3points | Y 4-fils | course | vitesse | force |
|---|---|---|---|---|---|---|---|---|---|
| **1503i22.60** | ● | | 1) | ● | 1) | 1) | 60mm | 2.0s/mm | 15kN |
| **1503U22.60** | ● | | ● | 1) | 1) | 1) | 60mm | 2.0s/mm | 15kN |
| **1503i42.60** | | ● | 1) | ● | 1) | 1) | 60mm | 2.0s/mm | 15kN |
| **1503U42.60** | | ● | ● | 1) | 1) | 1) | 60mm | 2.0s/mm | 15kN |
| **1503i22.80** | ● | | 1) | ● | 1) | 1) | 80mm | 2.0s/mm | 15kN |
| **1503U22.80** | ● | | ● | 1) | 1) | 1) | 80mm | 2.0s/mm | 15kN |
| **1503i42.80** | | ● | 1) | ● | 1) | 1) | 80mm | 2.0s/mm | 15kN |
| **1503U42.80** | | ● | ● | 1) | 1) | 1) | 80mm | 2.0s/mm | 15kN |

Autres exécutions sur demande

1) paramétrage peut être modifié sur site moyennant des détrompeurs sur la platine ( le paramétrage indiqué dans e tableau ci-dessus correspond avec la livraison standard d'usine )



All rights reserved © 2008-2012 BELPARTS SA | 07/2012 FR12v1.0 | Sous réserve de modifications sans notification préalable

Belparts and energetx are a registered trademarks of Belparts SA.