253U42

Actionneurs électriques, 253..

- **Actionneurs électriques pour vannes de régulation CVC**
- **Tension d'alimentation U_v: AC/DC 24V ou AC 230V**
- **Signal de commande Y: 0..10Vdc, 4..20mA ou 3-points (4fils)**
- **Force de positionnement: 2,5kN**
- **Course: maxi. 60mm**
- **Raccordement électrique: bornier de raccordement**
- **Avec entrée digitale pour protection anti gel (position de sécurité)**
- **Avec microprocesseur intégré, auto calibrage**
- **Détection de rupture de câble en mode 2..10Vdc (fonction NF ou NO)**
- **Système de mesure de position effectif et sans usure**
- **Commande manuelle de secours, avec coupure de courant intégrée**
- **Indicateur de position mécanique**

2,5kN

60mm

Spécifications techniques

avantages

- consommation réduite: 18W
- régulation précise
- faible niveau sonore
- TCO très bas

		Type	253U22.xx	253i22.xx	253U42.xx	253i42.xx
Temps de marche @ 50Hz[1]		s/mm	5 · 2,5*	5 · 2,5*	5 · 2,5*	5 · 2,5*
Force d'actionnement		kN	2,5	2,5	2,5	2,5
Course (xx)		mm	max. 60	max. 60	max. 60	max. 60
Tension d'alimentation U_v [2]		VAC	230 +6% -10%	230 +6% -10%	24 ± 10%	24 ± 10%
		VDC			24 ± 10%	24 ± 10%
Fréquence		Hz	50/60 ± 5%	50/60 ± 5%	50/60 ± 5%	50/60 ± 5%
Consommation		VA	25	25	18	18
Signal de télécommande	Y_1 [4]		0(2)..10Vdc 77 kOhm	0(4)..20mA 0.51 kOhm	0(2)..10Vdc 77 kOhm	0(4)..20mA 0.51 kOhm
	Y_2		3-points [3]	3-points [3]	3-points [3]	3-points [3]
Signal de recopie	X [4]		0..10Vdc max. 8 mA min. 1200 Ohm	0..10Vdc max. 8 mA min. 1200 Ohm	0..10Vdc max. 8 mA min. 1200 Ohm	0..10Vdc max. 8 mA min. 1200 Ohm
Hystérèse		V	0,05 · 0,15 · 0,3 · 0,5			

Protection boîtier		IP 54 en mode de fonctionnement 'AUTO'
Résolution	Vdc	électrique 0.04 Vdc
	mm	mécanique 0.04 mm
Raccordement électrique		bornier de raccordement
Utilisation		S3-50% ED c/h 1200 EN 60034-1
Débranchement FDC		par surcharge
Température ambiante		0..+60°C
Poids	kg	7.4 (24V) / 8.6 (230V)

xx à spécifier lors de la commande : course 30 ou 50mm (en fonction de la course de la vanne de régulation)

[1] le temps de marche peut être ajusté sur site. Le réglage usine est indiqué par *
[2] uniquement d'application avec courant alternatif redressé
[3] raccordement 4-fils
[4] signales modulants réversibles

TCO : total cost of ownership

All rights reserved © 2008-2012 BELPARTS SA | 07/2012 FR12v1.0 | Sous réserve de modifications sans notification préalable

Codification d'article

La codification d'article contient tous les paramètres de sélection déterminant les caractéristiques uniques de l'actionneur.

Exemple: type 253U42.60

253	U	4	2	.60

Série et force de positionnement

253	min. 2,5kN

Type de télécommande

U	0..10Vdc [1], 4..20mA, 3-points (4-fils)
i	4..20mA [1], 0..10Vdc, 3-points (4-fils)

Tension d'alimentation

2	AC 230 Volt
4	AC/DC 24 Volt

Temps de marche

2 [1]	2.5s/mm
5	5.0s/mm

Course

30	30mm
60	60mm

[1] livraison standard d'usine

All rights reserved © 2008-2012 BELPARTS SA | 07/2012 FR12v1.0 | Sous réserve de modifications sans notification préalable

Dimensions 253..

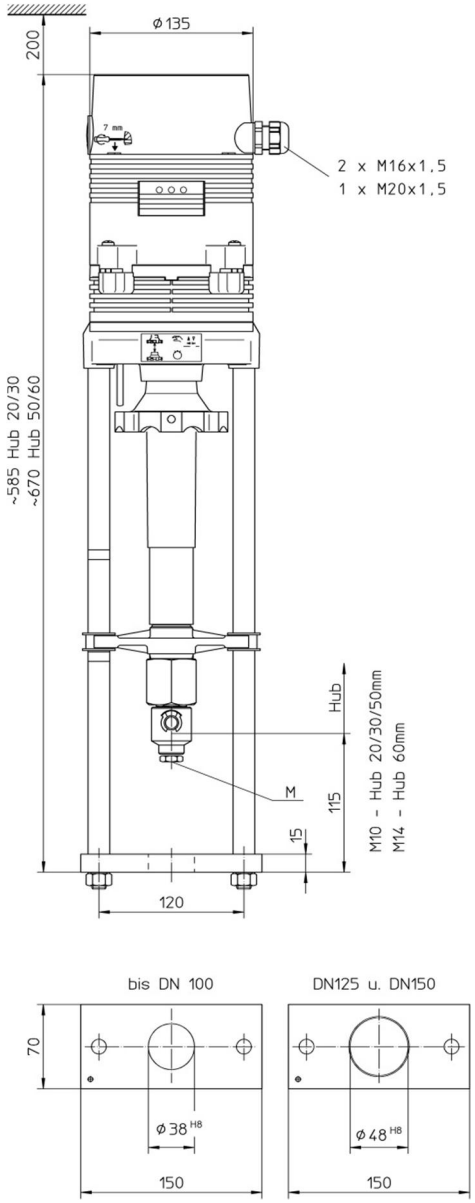

Variantes & options

Tension d'alimentation U_v :	DC 24 Volt [1]	
	AC 115 Volt	
Signal de recopie X :	0(4)..20mA [2]	
Contacts FDC (WE1 + WE2) :	puissance	8A / 250 VAC
		8A / 30 VDC
	tension	max. 400 VAC
		max. 125 VDC

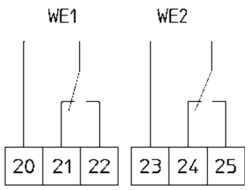

[1] uniquement d'application avec courant alternatif redressé
[2] il est impossible de combiner les contacts FDC avec le signal de recopie X: 0(4)..20mA

All rights reserved © 2008-2012 BELPARTS SA | 07/2012 FR12v1.0 | Sous réserve de modifications sans notification préalable

Raccordement électrique 253U42.xx

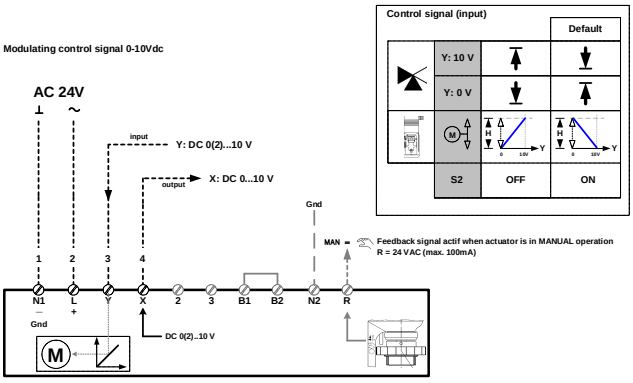

U_V			Y		
230V	24V	0..10Vdc	4..20mA	3points	4-fils
	●	●			

B1/B2 : raccordement pour une entrée digitale DI (par exemple pour une fonction anti gel)

Raccordement électrique 253i42.xx

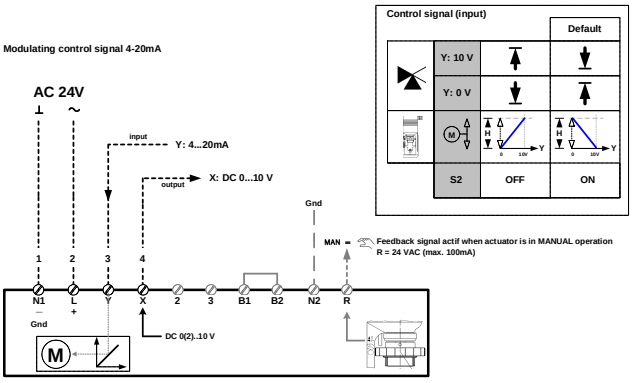

U_V			Y		
230V	24V	0..10Vdc	4..20mA	3points	4-fils
	●		●		

B1/B2 : raccordement pour une entrée digitale DI (par exemple pour une fonction anti gel)

Raccordement électrique 253U42.xx, 253i42.xx

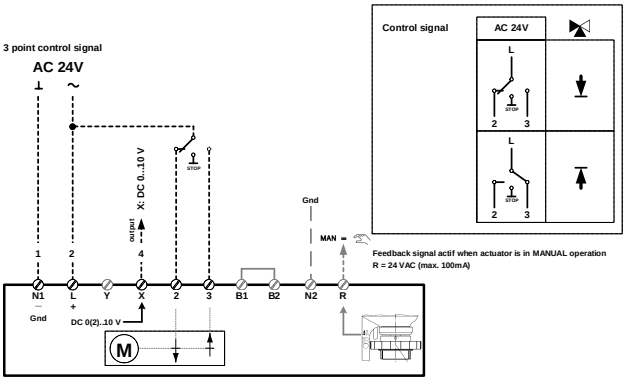

U_V			Y		
230V	24V	0..10Vdc	4..20mA	3points	4-fils
	●			●	●

B1/B2 : raccordement pour une entrée digitale DI (par exemple pour une fonction anti gel)

- - - - - - - - - - ne fait pas partie de l'étendue de livraison

All rights reserved © 2008-2012 BELPARTS SA | 07/2012 FR12v1.0 | Sous réserve de modifications sans notification préalable

Raccordement électrique — 253U22.xx

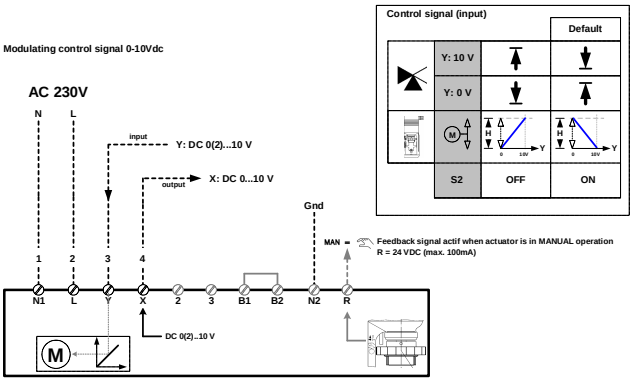

U_v			Y		
230V	24V	0..10Vdc	4..20mA	3points	4-fils
●		●			

B1/B2 : raccordement pour une entrée digitale DI (par exemple pour une fonction anti gel)

Raccordement électrique — 253i22.xx

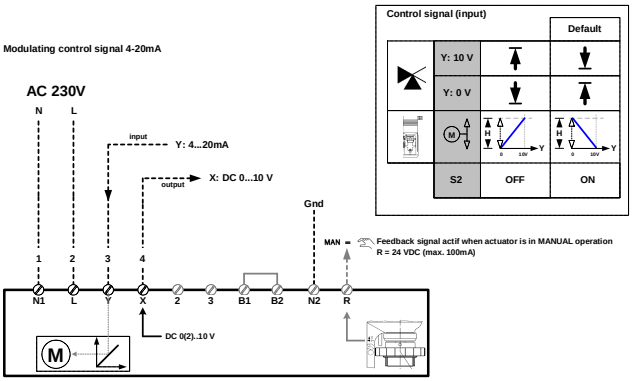

U_v			Y		
230V	24V	0..10Vdc	4..20mA	3points	4-fils
●			●		

B1/B2 : raccordement pour une entrée digitale DI (par exemple pour une fonction anti gel)

Raccordement électrique — 253U22.xx, 253i22.xx

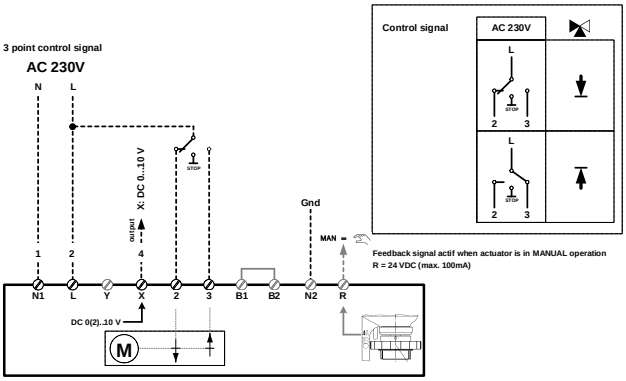

U_v			Y		
230V	24V	0..10Vdc	4..20mA	3points	4-fils
●				●	●

B1/B2 : raccordement pour une entrée digitale DI (par exemple pour une fonction anti gel)

---------- ne fait pas partie de l'étendue de livraison

All rights reserved © 2008-2012 BELPARTS SA | 07/2012 FR12v1.0 | Sous réserve de modifications sans notification préalable

Vue d'ensemble

Type	U_v AC230V	U_v AC/DC24V	Y 0..10Vdc	Y 4..20mA	Y 3points	Y 4-fils	course	vitesse	force
253i22.30	●		1)	●	1)	1)	30mm	2.5s/mm	2,5kN
253U22.30	●		●	1)	1)	1)	30mm	2.5s/mm	2,5kN
253i42.30		●	1)	●	1)	1)	30mm	2.5s/mm	2,5kN
253U42.30		●	●	1)	1)	1)	30mm	2.5s/mm	2,5kN
253i25.30	●		1)	●	1)	1)	30mm	5.0s/mm	2,5kN
253U25.30	●		●	1)	1)	1)	30mm	5.0s/mm	2,5kN
253i45.30		●	1)	●	1)	1)	30mm	5.0s/mm	2,5kN
253U45.30		●	●	1)	1)	1)	30mm	5.0s/mm	2,5kN
253i22.60	●		1)	●	1)	1)	60mm	2.5s/mm	2,5kN
253U22.60	●		●	1)	1)	1)	60mm	2.5s/mm	2,5kN
253i42.60		●	1)	●	1)	1)	60mm	2.5s/mm	2,5kN
253U42.60		●	●	1)	1)	1)	60mm	2.5s/mm	2,5kN
253i25.60	●		1)	●	1)	1)	60mm	5.0s/mm	2,5kN
253U25.60	●		●	1)	1)	1)	60mm	5.0s/mm	2,5kN
253i45.60		●	1)	●	1)	1)	60mm	5.0s/mm	2,5kN
253U45.60		●	●	1)	1)	1)	60mm	5.0s/mm	2,5kN

Autres exécutions sur demande

1) paramétrage peut être modifié sur site moyennant des détrompeurs sur la platine (le paramétrage indiqué dans e tableau ci-dessus correspond avec la livraison standard d'usine)

Belparts and energetx are a registered trademarks of Belparts SA.

All rights reserved © 2008-2012 BELPARTS SA | 07/2012 FR12v1.0 | Sous réserve de modifications sans notification préalable